多古町消防団の組織

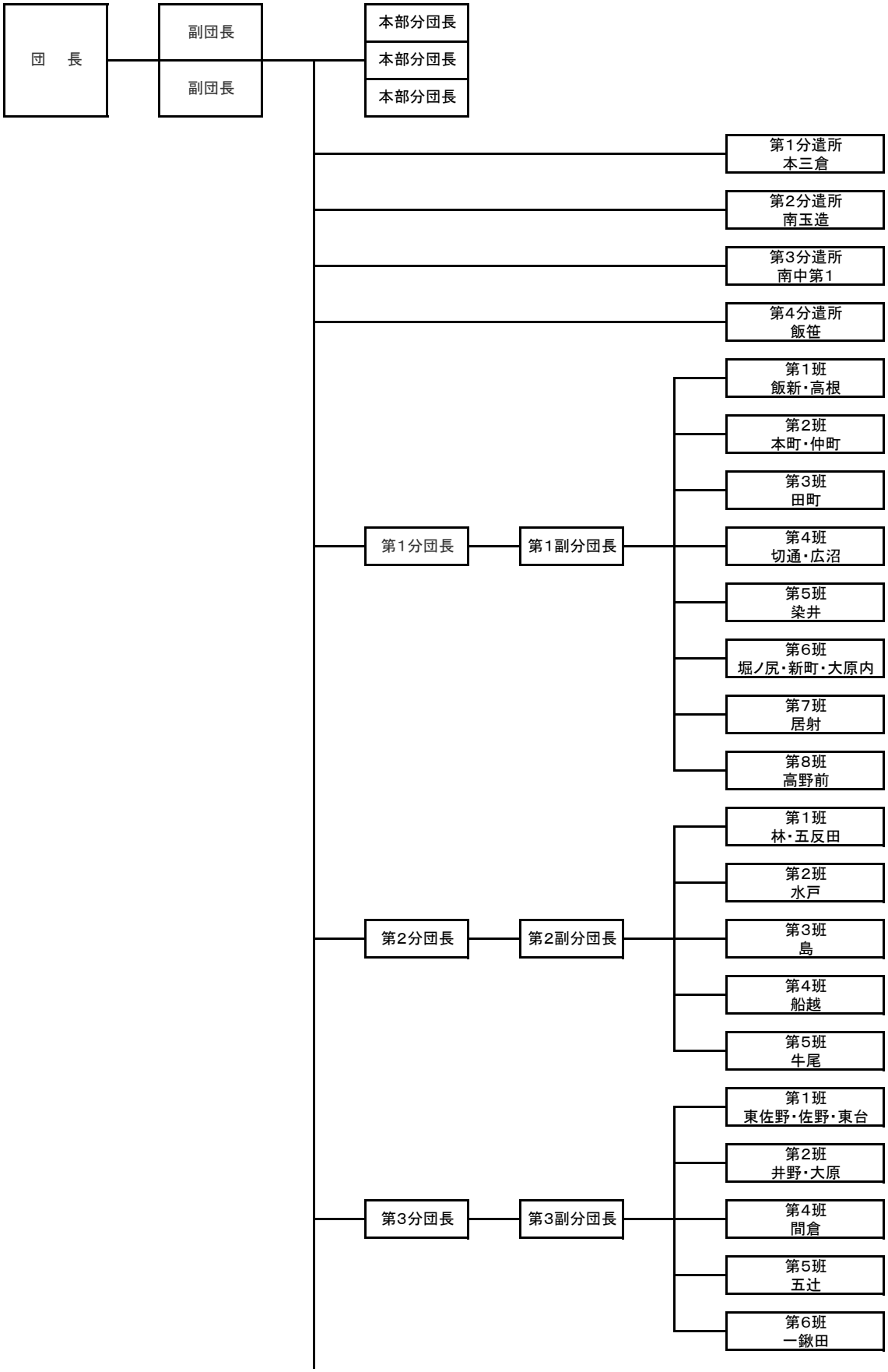
団　長
副団長
副団長
本部分団長
本部分団長
本部分団長
第1分遣所
本三倉
第2分遣所
南玉造
第3分遣所
南中第1
第4分遣所
飯笹
第1分団長
第1副分団長
第1班
飯新・高根
第2班
本町・仲町
第3班
田町
第4班
切通・広沼
第5班
染井
第6班
堀ノ尻・新町・大原内
第7班
居射
第8班
高野前
第2分団長
第2副分団長
第1班
林・五反田
第2班
水戸
第3班
島
第4班
船越
第5班
牛尾
第3分団長
第3副分団長
第1班
東佐野・佐野・東台
第2班
井野・大原
第4班
間倉
第5班
五辻
第6班
一鍬田

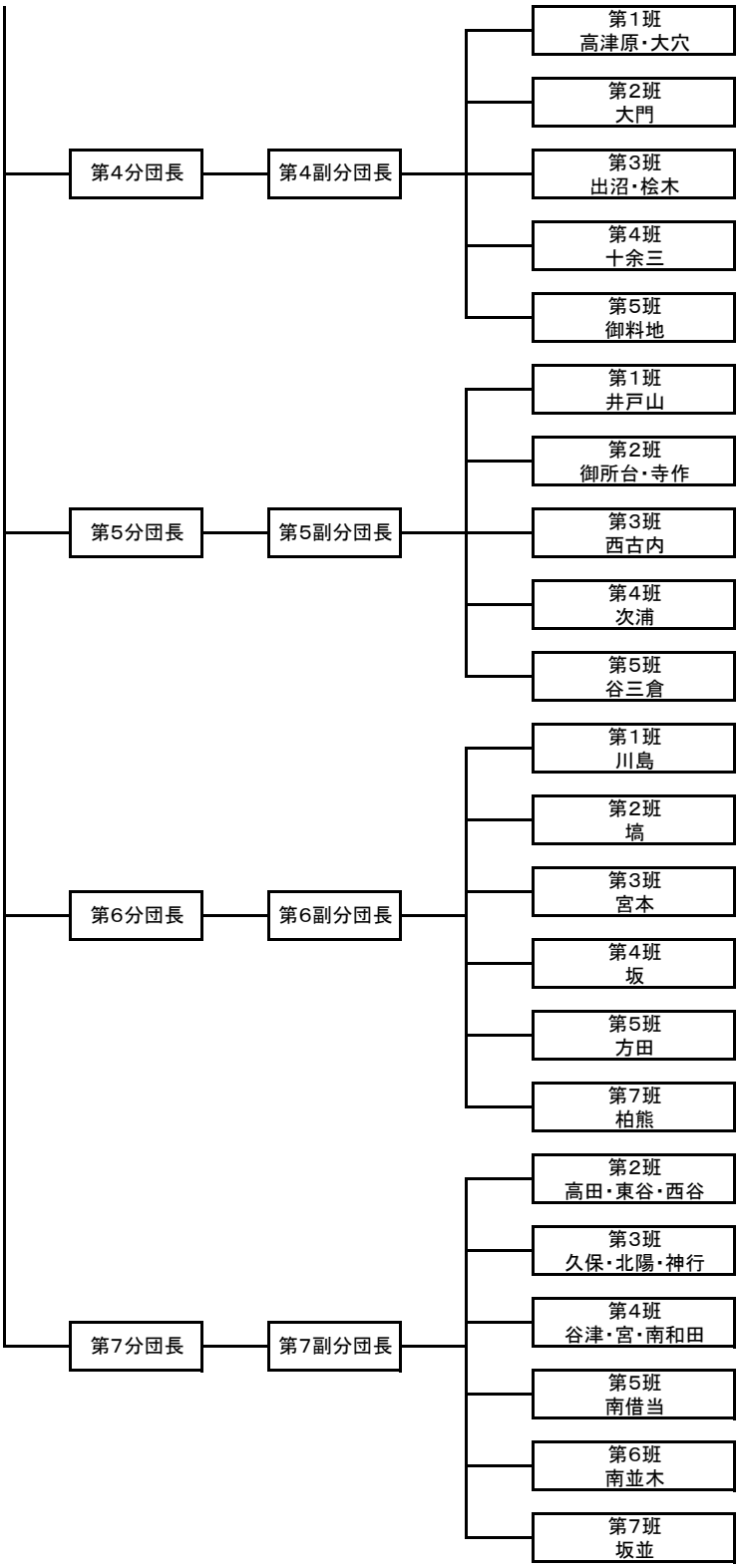
第4分団長
第4副分団長
第1班
高津原・大穴
第2班
大門
第3班
出沼・桧木
第4班
十余三
第5班
御料地
第5分団長
第5副分団長
第1班
井戸山
第2班
御所台・寺作
第3班
西古内
第4班
次浦
第5班
谷三倉
第6分団長
第6副分団長
第1班
川島
第2班
塙
第3班
宮本
第4班
坂
第5班
方田
第7班
柏熊
第7分団長
第7副分団長
第2班
高田・東谷・西谷
第3班
久保・北陽・神行
第4班
谷津・宮・南和田
第5班
南借当
第6班
南並木
第7班
坂並